SPECIFICATION APPLIED

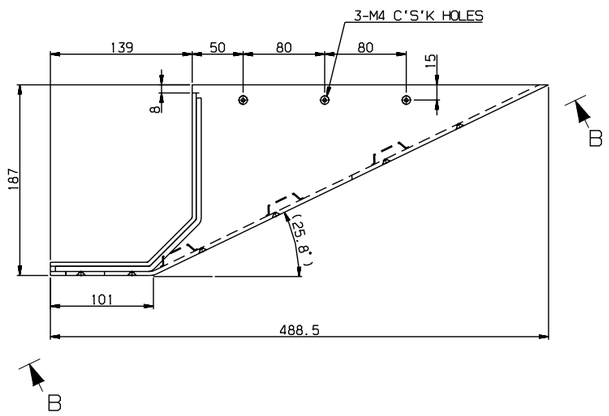

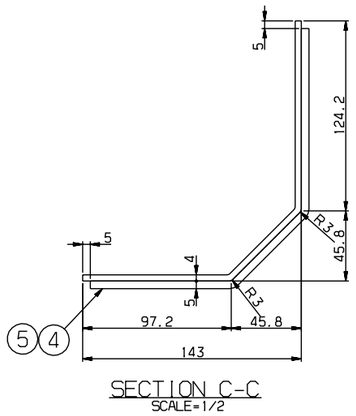

SECTION C-C
SCALE=1/2

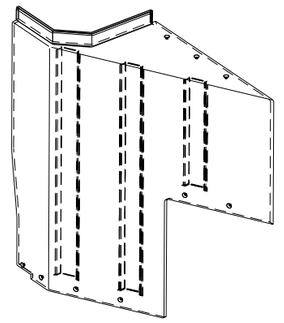

ISO VIEW

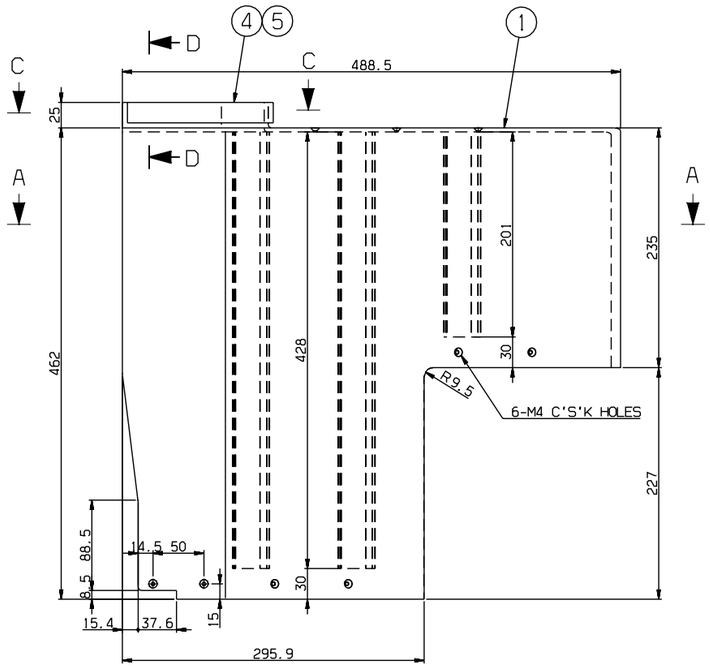

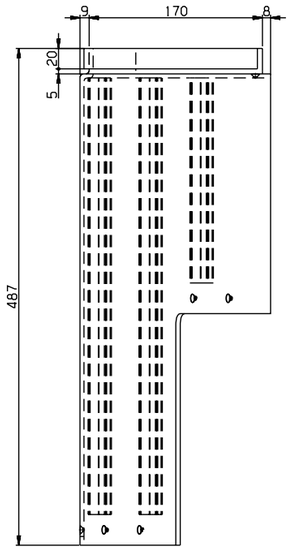

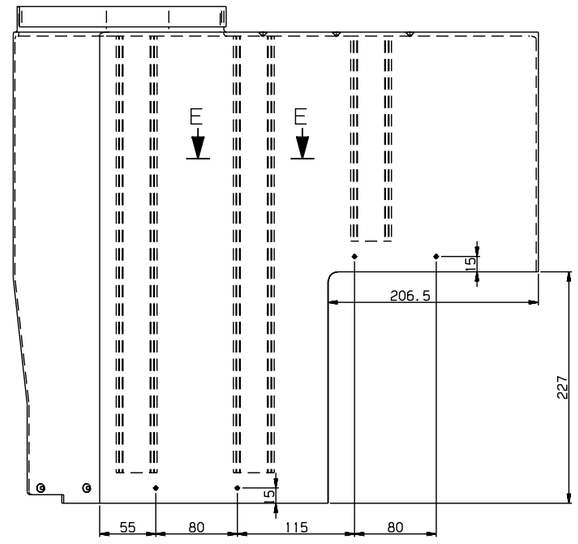

VIEW B-B

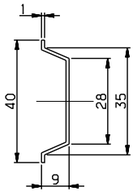

DETAIL #2.3
SCALE=1/1

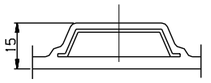

SECTION E-E
SCALE=1/1

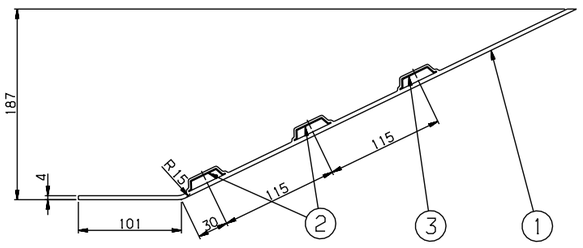

SECTION A-A

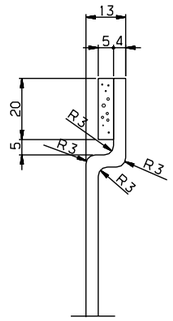

SECTION D-D
SCALE=1/1

NOTE

1. AN INTERIOR PANEL'S COLOR AND SURFACE SHALL BE MANUFACTURED AFTER SAMPLE'S APPROVAL BY CUSTOMER

품번 NO.	부품 번호 PART NO.	품명 DESCRIPTION	재 질 MATERIAL	수량 Q'TY	중량 W.T	비 고 REMARKS
5	RFA25019AN0-005	ADHESIVE	ASSY	1		
4	RFA25019AN0-004	PAKING	NEOPRENE SPONGE	1		T5X20X290
3	RFA25019AN0-003	STIFFENER	A1050P	1		T1.L=201
2	RFA25019AN0-002	STIFFENER	A1050P	2		T1.L=428
1	RFA25019AN0-001	COVER	FRP	1		T4

승인 APP	H.G.RYU 2010.02.26	재질 MAT'L	ASSY	미 상 TITLE	COVER
검토 CHK	H.S.KIM 2010.02.26	용접검 G.W			
설계 DGN	Y.D.KIM 2010.02.25	일반공차	MC VO CT	도면 번호 DRG. NO	MS RFA25019AN0 Ver. 00 Rev. --
제도 DRG			B B B	SCALE 1/3	매수 SHEET 1 of 1
			SIZE A1		

3D5101
FP-
난-PRJT
참리분술

HYUNDAI Rotem 현대로템주식회사

기호 MARK	일 자 DATE	내 용 DETAIL OF REVISION(E.C ZONE)	설변번호 E.C NO.	설계 DGN	검도 CHK	승인 APP
기호 MARK	일 자 DATE	내 용 DETAIL OF REVISION(E.C ZONE)	설변번호 E.C NO.	설계 DGN	검도 CHK	승인 APP

참고승 REF. NO.

본 도면은 당사 재산으로서 당사의 허락없이 복제/배포 금지됨. PROPERTY OF ISSUING ENTITY. CANNOT BE DISTRIBUTED OR REPRODUCED WITHOUT AUTHORIZATION.

CATIA

치수 DIMENSION			
	~ 40	2	4
	~ 30	2	3
	~ 10	1	1.5
	< 3	0.5	1
절단 CUT	~3150	-	7
	~1600	4	5
	~ 800	3	4
	~ 400	2	3
	~ 200	1.5	2
	~ 100	1	1.5

등급 GRADE	A	B
주강, 주철품 CASTING (±)		
~ 20M	8	14
~ 15M	7	12
~ 12M	6	10
~ 8M	5	8
~ 4M	4	6
~ 2M	3	4
~ 1M	2	3
~ 315	1	2
~ 120	1	2
~ 30	1	1

등급 GRADE	A	B	C
용접 구조물 WELDING (±)			
~ 20M	-	6.0	8.0
~ 15M	-	5.0	7.0
~ 12M	-	4.0	6.0
~ 8M	-	3.0	5.0
~ 4M	0.8	2.0	4.0
~ 2M	0.5	1.2	3.0
~ 1M	0.3	0.8	2.0
~ 315	0.2	0.5	1.2
~ 120	0.15	0.2	0.8
~ 30	0.1	0.2	0.5
3 ~ 6	0.05	0.1	0.2

등급 GRADE	A	B	C
기계 가공품 (±) MACHINING			
일반공차 GENERAL TOLERANCE			